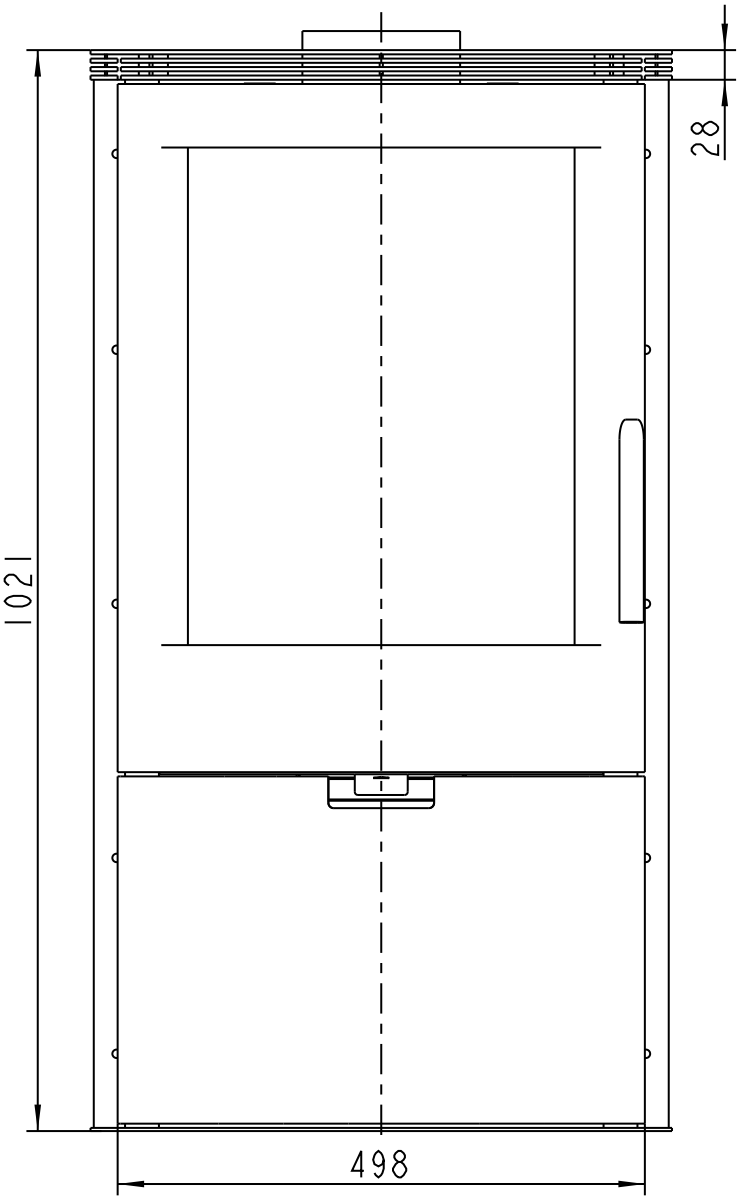
28
1021
498

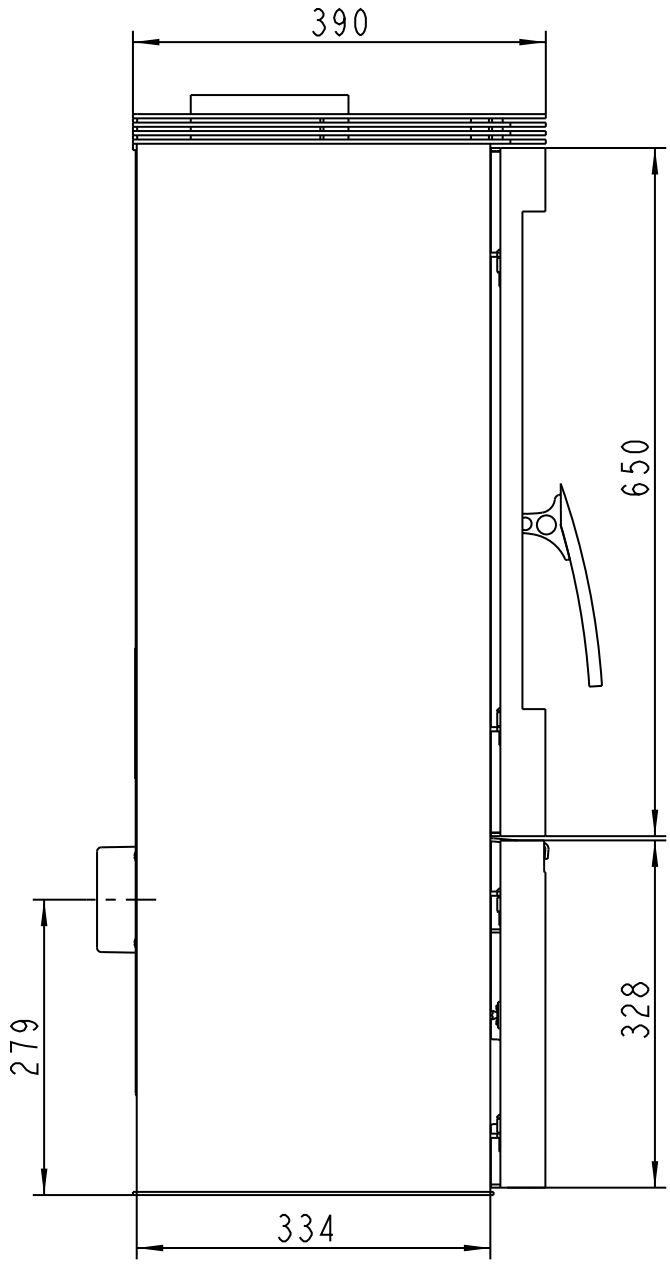
390
650
279
328
334

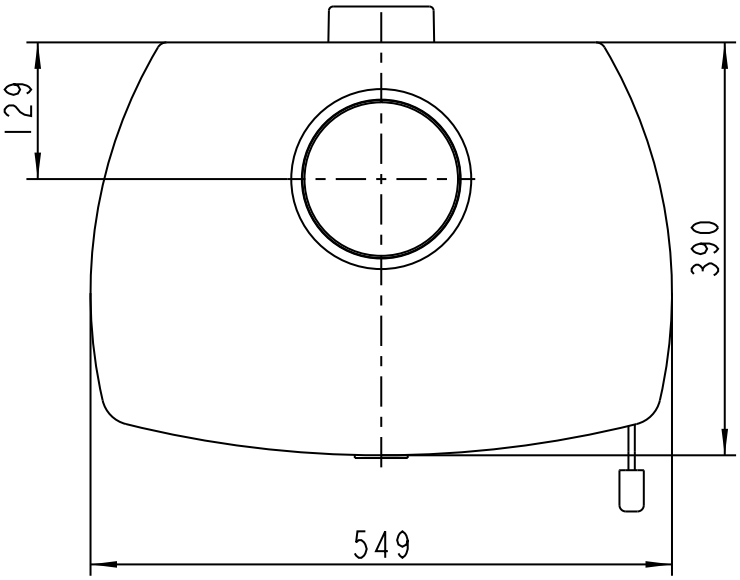
129
390
549

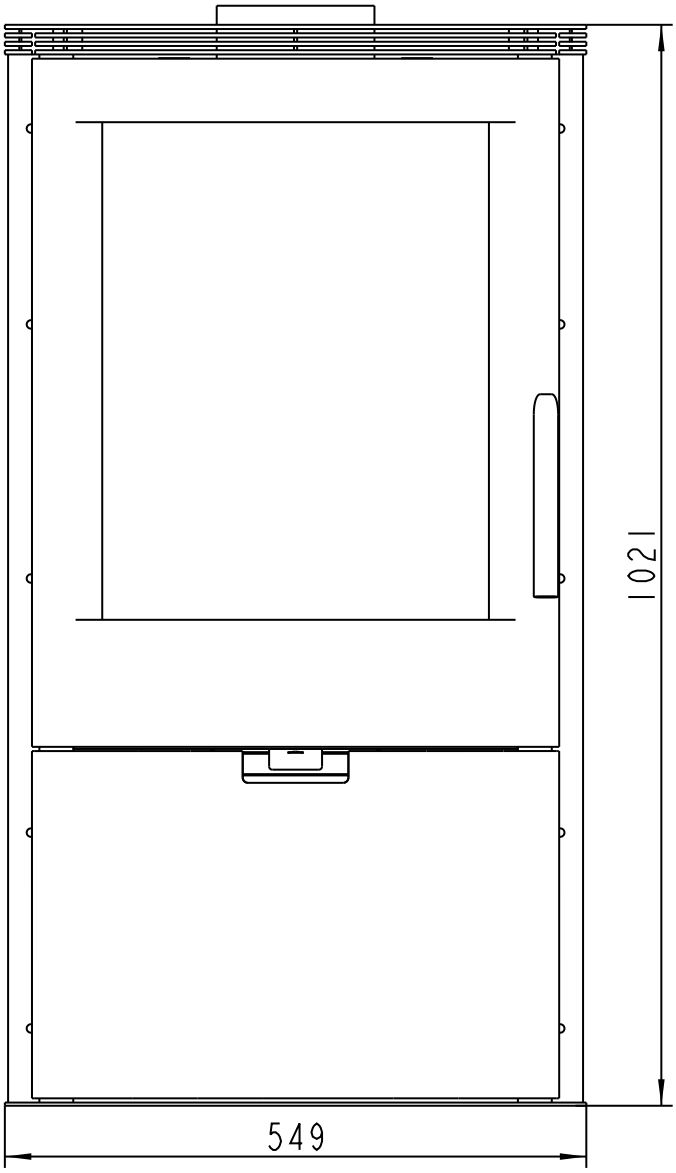
1021
549